MALOPRODAJNI CENIK VGRADNIH APARATOV BEKO

Cene v ceniku so cene brez DDV in priporočene MPC.

Podrobnejše informacije o posameznih modelih si lahko ogledate na internetni strani www.beko-si.com

Garancija za vse izdelke v ceniku je 5 let.

Kontaktne osebe za informacije in naročila so:

Uroš Šeruga: 041 315 829 ali mail: uros.seruga@bigbang.si
Drago Krpič: 051 360 447 ali mail: drago.krpic@bigbang.si
Dora Božič: 051 312 719 ali mail: dora.bozic@bigbang.si
Špela Veselko: 040 636 712 ali mail: spela.veselko@bigbang.si

Cenik začne veljati 1.1.2015 in velja do preklica.

Pridružujemo si pravico do tehničnih sprememb in tiskarskih napak.

VGRADNE PEČICE

Model	Lastnosti in dimenzije	Vgradnji načrti

OIM25901X

večnamska 3 D pečica, 82 slikovnih receptov, photoframe z USB ključkom, nano tehnologija oleofobne zaščite, TFT LCD prikazovalnik, flexi izvlečna vodila, 13 funkcij peke, elektronski prikaz, flexi izvlečna vodila, enostavno čiščenje in odstranitev stekla na vratih, zunanjost neobčutljiva na prstne otise, mehko zapiranje vrat, katalitične obloge pečice

Prostornina pečice: **65 l** Mere (VxŠxG): **59,5x59,4x56,7 cm**

Energijski razred: A-20 %

cena brez DDV	**655,73 €**
Priporočena MPC	**799,99 €**
EAN KODA	**8690842837784**

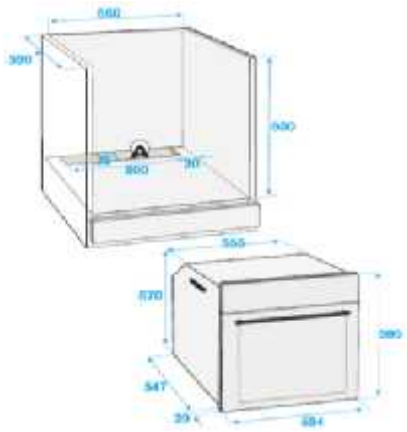

Model	Lastnosti in dimenzije	Vgradnji načrti

OIM39600XP

Večnamenska pečica - PIROLIZA (piroliza in eko piroliza), elektronsko upravljanje, 12 funkcij peke, upravljanje na dotik, izvlečna vodila, mehko zapiranje vrat, enostavno čiščenje in odstranitev stekla na vratih, hitro segrevanje, osvetlitev notranjosti, ohranjanje toplote, četverna steklena vrata

Prostornina pečice: **75 l** Mere (VxŠxG): **59,5x59,4x56,7 cm**

Energijski razred: A-20%

cena brez DDV	**598,35 €**
Priporočena MPC	**729,99 €**
EAN KODA	**8690842872099**

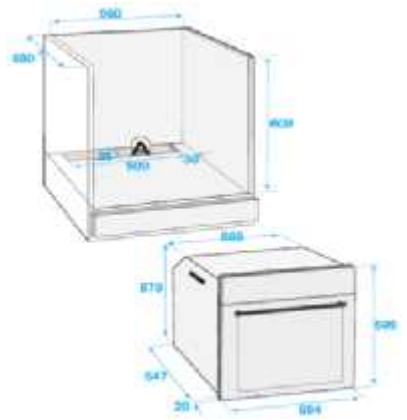

Model	Lastnosti in dimenzije	Vgradnji načrti

OIM39701X

Večnamenska pečica, 14 funkcij peke, funkcija peka s pmočjo pare in funkcija čiščenje s pomočjo pare SteamShine, 52 slikovnih receptov, izvlečna vodila, LCD prikazovalnik, enostavno čiščenje in odstranitev stekla na vratih, ohranjanje toplote, hitro segrevanje, dvojna osvetlitev notranjosti, počasno kuhanje

Prostornina pečice: **75 l** Mere (VxŠxG): **59,5x59,4x56,7 cm**

Energijski razred: A-20%

cena brez DDV	**549,17 €**
Priporočena MPC	**669,99 €**
EAN KODA	**8690842872082**

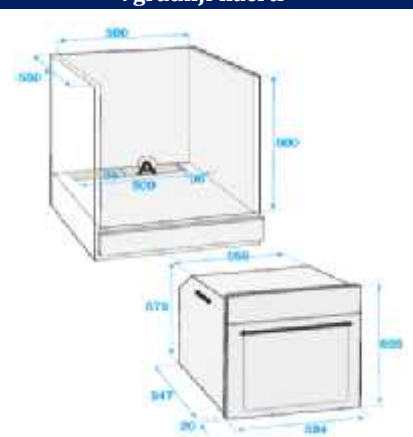

Model	Lastnosti in dimenzije	Vgradnji načrti

OIM25500X

večnamenska 3D pečica - PIROLIZA (piroliza in eko piroliza), izvlečna vodila, 12 funkcij peke, elektronski prikaz, enostavno čiščenje in odstranitev stekla na vratih, zunanjost neobčutljiva na prstne otise, četverna steklena hladna vrata

Prostornina pečice: **65 l** Mere (VxŠxG): **59,5x59,4x56,7 cm**

Energijski razred: A-20 %

cena brez DDV	**524,58 €**
Priporočena MPC	**639,99 €**
EAN KODA	**8690842328206**

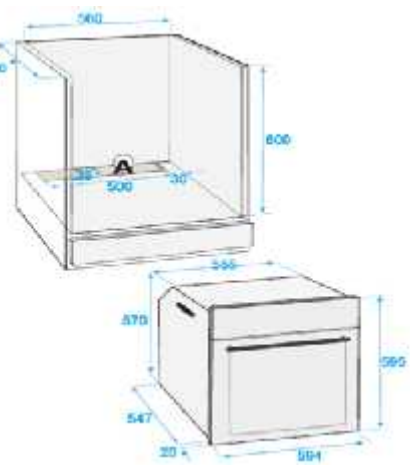

Model	Lastnosti in dimenzije	Vgradnji načrti
	Večnamenska 3D pečica, izvlečna vodila, ProPizza funkcija, temperatura 310°C, elektronsko upravljanje, 12 funkcij peke, trojna zasteklitev vrat, nano tehnologija oleofobne zaščite, mehko zapiranje vrat, katalitična zadnja plošča, Prostornina pečice: **75 l** Mere (VxŠxG): **59,5x59,4x56,7 cm**	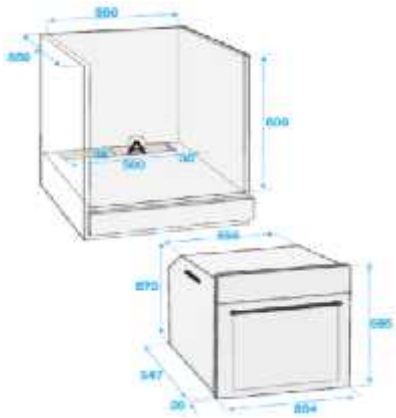
OIM39602X	**Energijski razred: A-20%**	
	cena brez DDV **483,60 €** **Priporočena MPC** **589,99 €** **EAN KODA** **8690842872105**	

Model	Lastnosti in dimenzije	Vgradnji načrti
	Večnamenska pečica, hitro segrevanje, ohranjanje toplote, dvojna osvetlitev notranjosti, enostavno čiščenje in odstranitev stekla na vratih, ohranjanje toplote, hitro segrevanje, **Fritto oprema (s kompletom HomeFritte™ lahko pripravite zdrav krompirček le z majhno količino olja. Ta funkcija s svojim vrtenjem omogoča pripravo jedi s kar 13-krat manjšo količino olja. S pomočjo tega posebnega kompleta lahko pripravimo tudi okusne oreščke ali pokovko).** Prostornina pečice: **65 l** Mere (VxŠxG): **59,5x59,4x56,7**	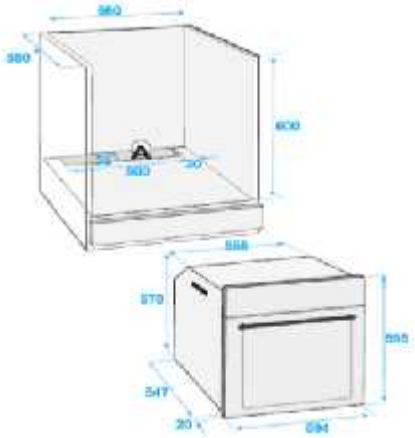
OIM25505X	**Energijski razred: A-20 %**	
	cena brez DDV **475,40 €** **Priporočena MPC** **579,99 €** **EAN KODA** **8690842869464**	

Model	Lastnosti in dimenzije	Vgradnji načrti
	večnamenska 3D pečica, vgrezni gumbi, izvlečna vodila, 8 funkcij peke, elektronski prikaz, zunanjost neobčutljiva na prstne otise, katalitična zadnja plošča, barva: inox. Prostornina pečice: **65 l** Mere (VxŠxG): **59,5x59,5x55 cm**	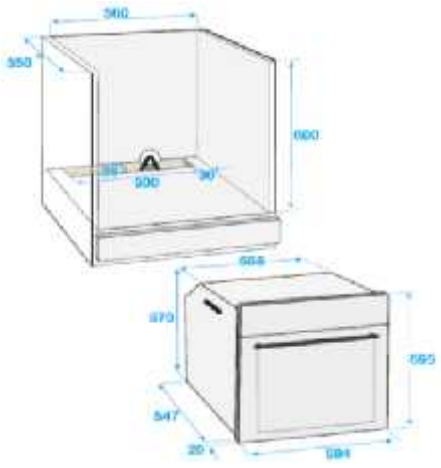
OIM25302X	**Energijski razred: A-20%**	
	cena brez DDV **344,25 €** **Priporočena MPC** **419,99 €** **EAN KODA** **8690842872341**	

Model	Lastnosti in dimenzije	Vgradnji načrti
	večnamenska 3D pečica, vgrezni gumbi, 8 funkcij peke, katalitična zadnja plošča, osvetlitev notranjosti, barva: inox. Prostornina pečice: **65 l** Mere (VxŠxG): **59,5x59,4x56,7 cm**	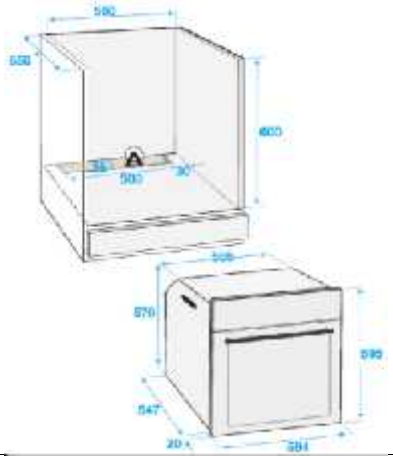
OIM22301X	**Energijski razred: A-20%**	
	cena brez DDV **286,88 €** **Priporočena MPC** **349,99 €** **EAN KODA** **8690842328572**	

Model	Lastnosti in dimenzije	Vgradnji načrti
	Večnamenska pečica, 6 funkcij peke, ojačevalnik za hitro segrevanje, hladilni ventilator, barva: inox. Prostornina pečice: **65 l** Mere (VxŠxG): **59,5x59,4x56,7 cm**	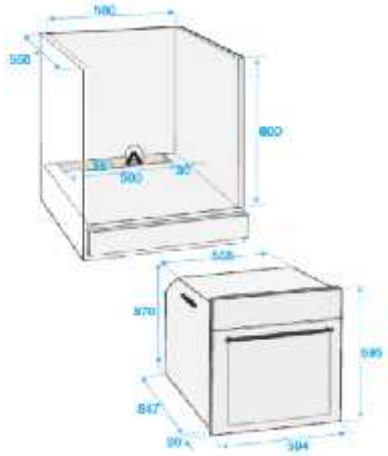
OIE22101X	**Energijski razred: A**	
	cena brez DDV **204,91 €** **Priporočena MPC** **249,99 €** **EAN KODA** **8690842319556**	

VGRADNE MIKROVALOVNE PEČICE

Model	Lastnosti in dimenzije	Vgradnji načrti
	Digitalno upravljanje, 6 prednastavljenih programov, 5 stopenj moči mikrovalov, funkcija odtaljevanja, hitro segrevanje, osvetlitev notranjosti. Mere (VxŠxG): 28,2x47x37,7	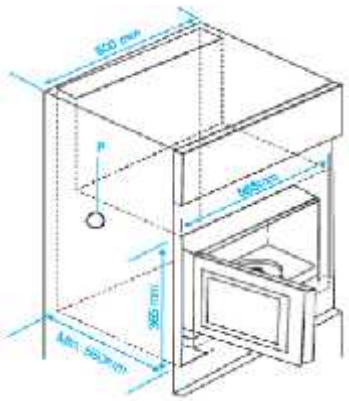
MWB2000EX	**Moč: 800 W**	
	cena brez DDV **204,91 €** **Priporočena MPC** **249,99 €** **EAN KODA** **8690842324543**	

Model	Lastnosti in dimenzije	Vgradnji načrti
	Digitalno upravljanje, 6 prednastavljenih programov, 5 stopenj moči mikrovalov, žar, funkcija odtaljevanja, hitro segrevanje, osvetlitev notranjosti. Mere (VxŠxG): 31x51x38,2	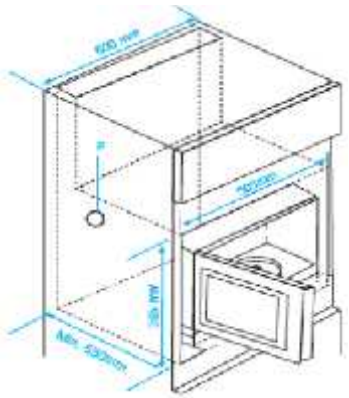
MWB2510EX	**Moč: 1.200 W**	
	Cena brez DDV **286,88 €** **Priporočena MPC** **349,99 €** **EAN KODA** **869084234634**	

KUHALNE PLOŠČE

Model	Lastnosti in dimenzije	Vgradnji načrti
	2 fleksibilni kuhalni površini – leva stran 4 kuhalne površine, desna stran 4 kuhalne površine, funkcija Booster, zaklepanje za varnost otrok, varnostni izklop, časovnik in alarm, zaščita pred prekipevanjem. Mere (VxŠxG): 5,5x58x51	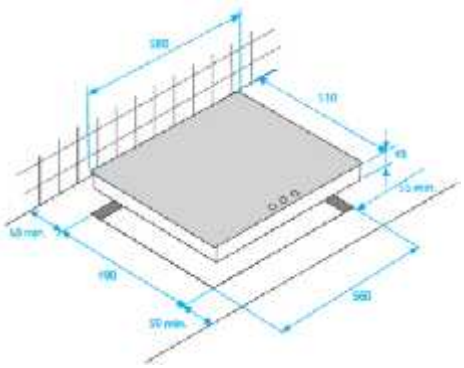
HII68600PTX	**Moč: 7200W**	
	cena brez DDV 655,73 € **Priporočena MPC** 799,99 € **EAN KODA** 8690842864209	

Model	Lastnosti in dimenzije	Vgradnji načrti
	2 indukcijski kuhališči, 1 prilagodljivo indukcijsko kuhališče, 4xBooster, senzorsko upravljanje - "touchslider control", inox rob, hitro segrevanje, časovnik in alarm, prikazovalnik vklopa/izklopa, zaščita pred prekipevanjem, samodejni izklop. Mere: 5,5x58,2x51,2 cm	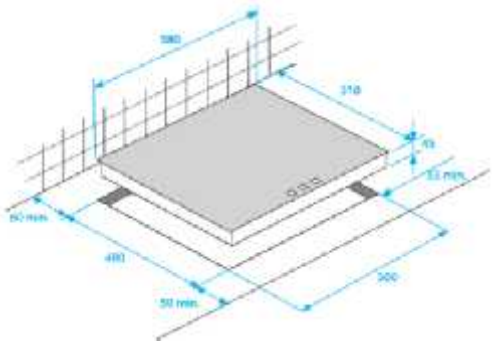
HII64500FTX	**Moč: 7200 W**	
	cena brez DDV 516,39 € **Priporočena MPC** 629,99 € **EAN KODA** 8690769384828	

Model	Lastnosti in dimenzije	Vgradnji načrt
	4 indukcijske kuhalne površine, senzorsko upravljanje - "touchslider control", 4x booster, zaklepanje za varnost otrok, funkcija spomina, neposredna možnost izbora Mere: 5,5x58x51 cm	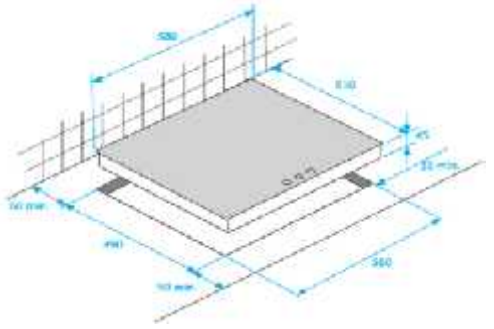
HII64501T	**Moč: 7200 W**	
	cena brez DDV 442,61 € **Priporočena MPC** 539,99 € **EAN KODA** 8690842352140	

Model	Lastnosti in dimenzije	Vgradnji načrt
	4 indukcijske kuhalne površine, inox rob, "touch-control", 4x booster, zaklepanje za varnost otrok, zaščita pred prekipevanjem, samodejni izklop Mere: 5,5x58,2x51,2 cm	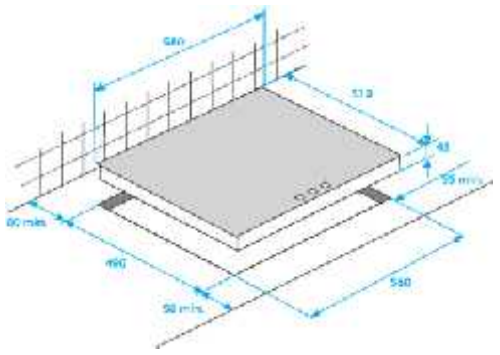
HII64400ATX	**Moč: 7200 W**	
	cena brez DDV 360,65 € **Priporočena MPC** 439,99 € **EAN KODA** 8690769374287	

Model	Lastnosti in dimenzije	Vgradnji načrt
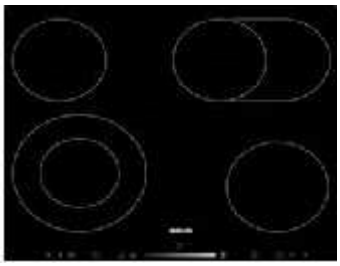	**4 keramična kuhališča, Hi-light, od tega 1 razširljivo v oval, 1 dvokrožno, senzorsko upravljanje- "Touchslider control" , inox rob,** varnostni izklop, zaklepanje za varnost otrok. Mere (VxŠxG): 5,8x57,6x51 cm.	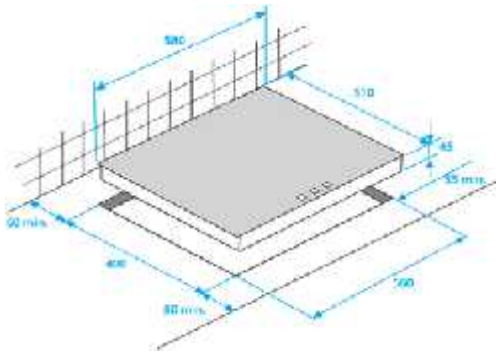
HIC64503TX		

cena brez DDV	**270,48 €**
Priporočena MPC	**329,99 €**
EAN KODA	**8690769831131**

Model	Lastnosti in dimenzije	Vgradnji načrt
	2 plinska + 2 steklokermična kuhališča, litoželezni nosilci posode, električni vžig gorilnikov, brušen rob, termostatska varovala gorilnikov. Mere (VxŠxG): 9,8x59,6x51,6	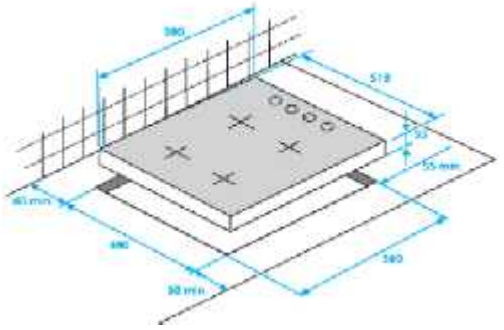
HISM64120S		

Cena brez DDV	**286,88 €**
Priporočena MPC	**349,99 €**
EAN KODA	**8690842845963**

Model	Lastnosti in dimenzije	Vgradnji načrt
	4x plinsko kuhališče in 1x za vok, litoželezni nosilci za posodo, električni vžig gorilnikov, barva: nerjaveče jeklo. Mere (VxŠxG): 10x68x51 cm.	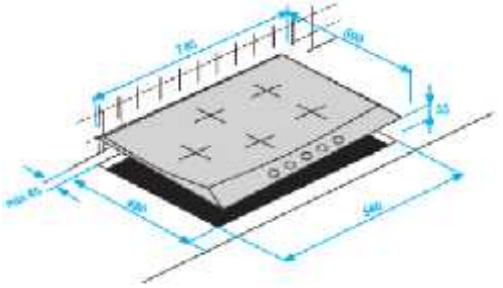
HIMW75225SX		

MPC	**262,29 €**
Priporočena MPC	**319,99 €**
EAN KODA	**8690842838095**

Model	Lastnosti in dimenzije	Vgradnji načrt
	3x plinsko+ 1x električno kuhališče, električni vžig gorilnikov, upravljalni gumbi spredaj. Mere: 10x58x51 cm.	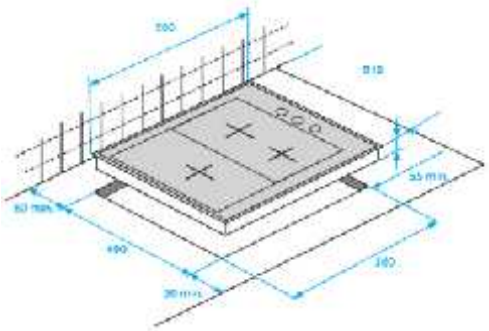
HIMM 64223 SX		

cena brez DDV	**139,34 €**
Priporočena MPC	**169,99 €**
EAN KODA	**8690842839900**

DOMINO PLOŠČE

Model	Lastnosti in dimenzije	Vgradnji načrt
	2 domino indukcijska plošča, senzorsko upravljanje, prikazovalnik vklopa, prikaz zaostale toplote, starševski nadzor, samodejni izklop, 4xbooster. Mere (ŠxG): 28,8x51 cm	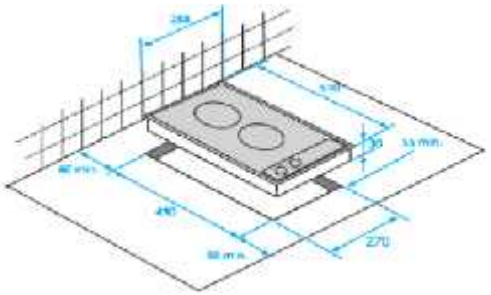
HDMI32400DTX		

cena brez DDV	**327,86 €**
Priporočena MPC	**399,99 €**
EAN KODA	**8690769310339**

Model	Lastnosti in dimenzije	Vgradnji načrt
	2 domino steklokeramična plošča, senzorsko upravljanje, prikazovalnik vklopa, prikaz zaostale toplote, starševski nadzor, samodejni izklop. Mere (ŠxG): 28,8x51 cm	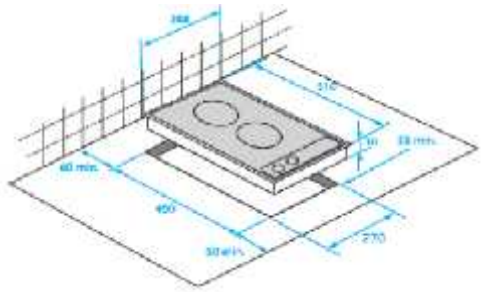
HDMC32400TX		

cena brez DDV	**204,91 €**
Priporočena MPC	**249,99 €**
EAN KODA	**8690842348198**

Model	Lastnosti in dimenzije	Vgradnji načrt
	WOK domino plošča, mehansko upravljanje, elektronski vžig, triple gorilnik. Mere (ŠxG): 28,8x51 cm	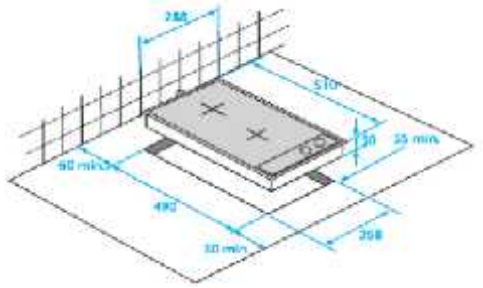
HDMS31220 FX		

cena brez DDV	**204,91 €**
Priporočena MPC	**249,99 €**
EAN KODA	**8690842348525**

Model	Lastnosti in dimenzije	Vgradnji načrt
	2 plin domino steklokeramična plošča, mehansko upravljanje, elektronski vžig. Mere (ŠxG): 28,8x51 cm	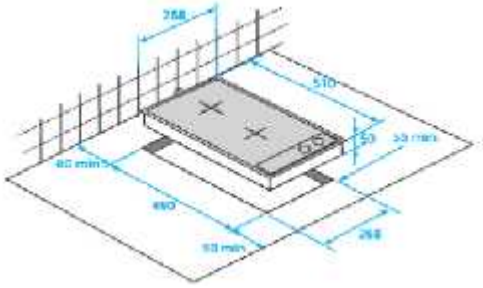
HDMS32220FX		

Cena brez DDV	**204,91 €**
Priporočena MPC	**249,99 €**
EAN KODA	**8690842348471**

Model	Lastnosti in dimenzije	Vgradnji načrt
	2 domino steklokeramična plošča, mehansko upravljanje, prikazovalnik vklopa, prikaz zaostale toplote. Mere (ŠxG): 28,8x51 cm	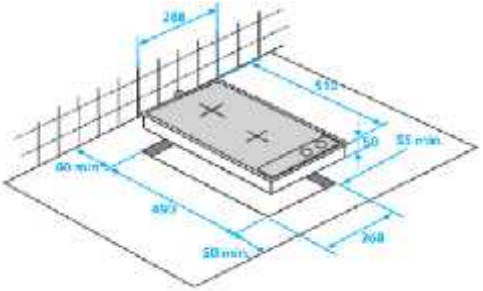
HDMC32200X		

cena brez DDV	**163,93 €**
Priporočena MPC	**199,99 €**
EAN KODA	**8690842348266**

KUHINJSKE NAPE

Model	Lastnosti in dimenzije	Vgradnji načrt
	4 stopnje zmogljivosti, upravljanje na dotik, pralni aluminijasti kasetni filtri, po višini nastavljiva odvodna cev, avtomatsko osveževanje zraka, avtomatski izklop, glasnost: 55 dBA 2 halogenske žarnice (20 W) Širina: 90 cm	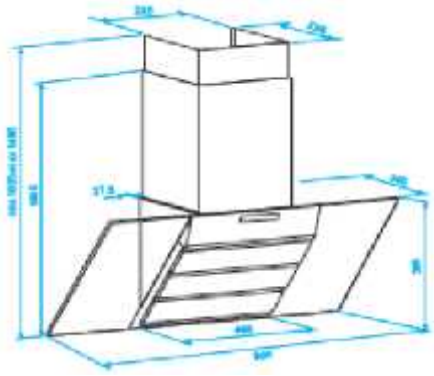
CWB9900X	**Največji pretok zraka: 755 m3/h**	
	cena brez DDV **508,19 €** **Priporočena MPC** **619,99 €** **EAN KODA** **8690842940088**	

Model	Lastnosti in dimenzije	Vgradnji načrt
	OTOČNA NAPA, 4 stopnje zmogljivosti, upravljanje na dotik, pralni aluminijasti kasetni filtri, po višini nastavljiva odvodna cev, avtomatsko osveževanje zraka, avtomatski izklop. 2 halogenski žarnici (20 W) Širina: 90 cm	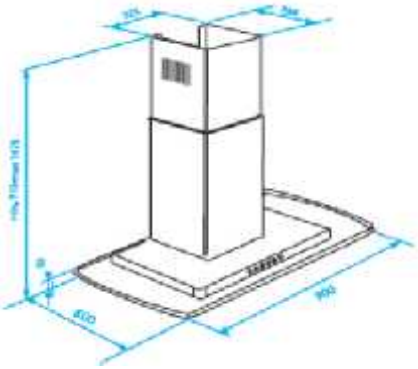
CIB9600X	Največji pretok zraka: 700 m3/h	
	cena brez DDV **508,19 €** **Priporočena MPC** **619,99 €** **EAN KODA** **8690842328091**	

Model	Lastnosti in dimenzije	Vgradnji načrt
	3 stopnje zmogljivosti, pralni aluminijasti kasetni filtri, po višini nastavljiva odvodna cenv, avtomatsko osveževanje zraka, upravljanje z gumbi, glasnost: 49 dBA 2 halogenski žarnici (20 W) Širina: 90 cm	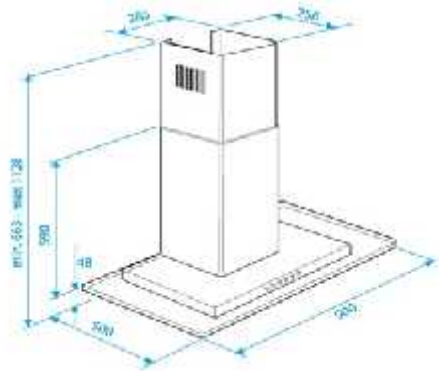
CWB9600X	**Največji pretok zraka: 465 m3/h**	
	cena brez DDV **262,29 €** **Priporočena MPC** **319,99 €** **EAN KODA** **8690842906121**	

Model	Lastnosti in dimenzije	Vgradnji načrt
	3 stopnje zmogljivosti, upravljanje z gumbi, pralni aluminijasti kasetni filtri, po višini nastavljiva odvodna cev, avtomatsko osveževanje zraka, glasnost: 49 dBA 2 halogenski žarnici (20 W) Širina: 60 cm	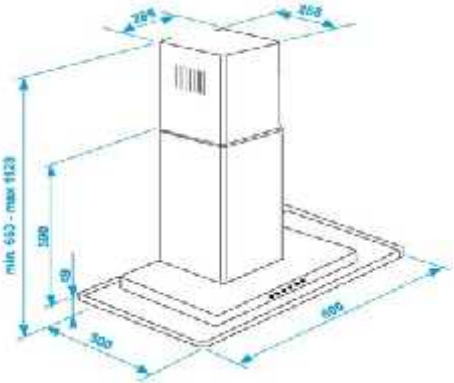
CWB6600X	**Največji pretok zraka: 465 m3/h**	
	cena brez DDV **229,50 €** **Priporočena MPC** **279,99 €** **EAN KODA** **8690842940040**	

Model	Lastnosti in dimenzije	Vgradnji načrt
	3 stopnje zmogljivosti, upravljanje z gumbi, pralni aluminijasti kasetni filtri, po višini nastavljiva odvodna cev, glasnost: 49 dBA 2 žarnici (2x20 W) Širina: 60 cm	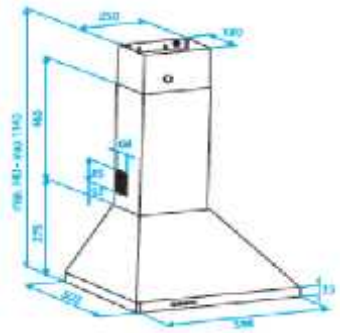
CWB 6441 XN	**Največji pretok zraka: 390 m3/h**	
cena brez DDV	**98,35 €**	
Priporočena MPC	**119,99 €**	
EAN KODA	**8690769314764**	

Model	Lastnosti in dimenzije	Vgradnji načrt
	3 stopnje zmogljivosti, upravljanje z drsnikom, glasnost: 61 dBA 1 žarnica (28 W) Širina: 60 cm	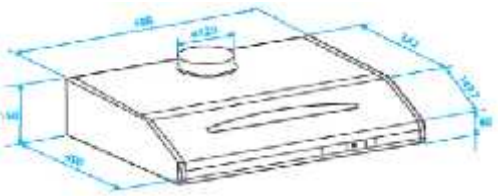
CFB6437W	**Največji pretok zraka: 200 m3/h**	
cena brez DDV	**49,17 €**	
Priporočena MPC	**59,99 €**	
EAN KODA	**8690842904882**	

VGRADNI SETI

Model	Lastnosti in dimenzije	
	4 indukcijske kuhalne površine, "touch-control", 4x booster, zaklepanje za varnost otrok, zaščita pred prekipevanjem, časovnik in alarm, samodejno zaznavanje posode, moč: 7200 W	**večnamenska 3D pečica - PIROLIZA (piroliza in eko piroliza), izvlečna vodila, 12 funkcij peke,** elektronski prikaz, enostavno čiščenje in odstranitev stekla na vratih, zunanjost neobčutljiva na prstne otise, četverna steklena hladna vrata, prostornina: 65 l, energijski razred: A++
	Mere (VxŠxG) (mm): 55x582x512	Mere (VxŠxG) (mm): 595x594x567
SET OIM25500X + HII64400AT	**Cena brez DDV**	**819,66 €**
HII64400AT	**Priporočena MPC**	**999,99 €**
OIM25500X	**Akcijska MPC**	**949,99 €**

VGRADNI SETI

Model	Lastnosti in dimenzije	
	4 indukcijske kuhalne površine, "touch-control", 4x booster, zaklepanje za varnost otrok, moč: 7200 W	**večnamenska 3D pečica, 8 funkcij, digitalni prikaz, vgrezni gumbi,** prostornina pečice: 65 l, energijski razred: A++, barva: inox.
	Mere (VxŠxG) (mm): 55x582x512 cm	Mere (VxŠxG) (mm): 595x594x567 cm
SET OIM22301X + HII64400AT	**Cena brez DDV**	**573,76 €**
HII64400AT	**Priporočena MPC**	**699,99 €**
OIM22301X	**Akcijska MPC**	**619,99 €**

Model	Lastnosti in dimenzije	
	4 keramična kuhališča, Hi-light, "Touch-control", varnostni izklop, zaklepanje za varnost otrok, zaščita pred prekipevanjem, moč: 6800 W	**večnamenska 3D pečica, 8 funkcij, digitalni prikaz, vgrezni gumbi,** prostornina pečice: 65 l, energijski razred: A++, barva: inox.
	Mere (VxŠxG) (mm): 55x580x510 cm	Mere (VxŠxG) (mm): 595x594x567 cm
SET OIM22301X + HIC64401	**Cena brez DDV**	**491,80 €**
HIC 64401	**Priporočena MPC**	**599,99 €**
OIM22301X	**Akcijska MPC**	**519,99 €**

VGRADNI SETI

Model	Lastnosti in dimenzije		Vgradnji načrt
	3x plinsko + 1x električno kuhališče, električni vžig gorilnikov, upravljalni gumbi s strani, zaznavanje ugašanja plamenov, Barva: inox.	**večnamenska pečica, 6 funkcij,** mehanski prikaz, prostornina pečice: 65 l, energijski razred: A, barva: inox.	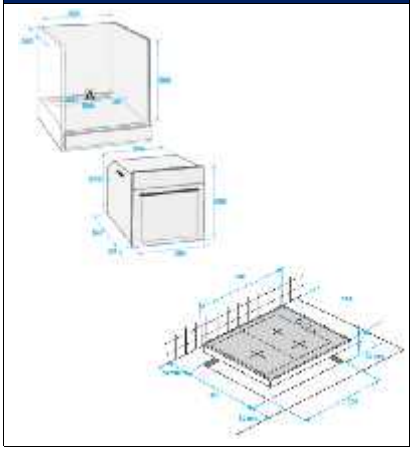
	Mere (VxŠxG) (mm): 71x650x490 cm	Mere (VxŠxG) (mm): 595x594x567 cm	
SET OIE22102X + HIZM64120SX	**Cena brez DDV**	**303,27 €**	
HIZM64120SX	**Priporočena MPC**	**369,99 €**	
OIE22102X	**Akcijska MPC**	**319,99 €**	

VGRADNI TROJČKI

Model	Lastnosti in dimenzije		Vgradnji načrt
	4 indukcijske kuhalne površine, "touch-control", 4x booster, zaklepanje za varnost otrok, Moč: 7200 W, Teža: 7,6 kg -nov artikel.	**večnamenska 3D pečica, 8 funkcij, digitalni prikaz, vgrezni gumbi,** prostornina pečice: 65 l, energijski razred: A++, barva: inox.	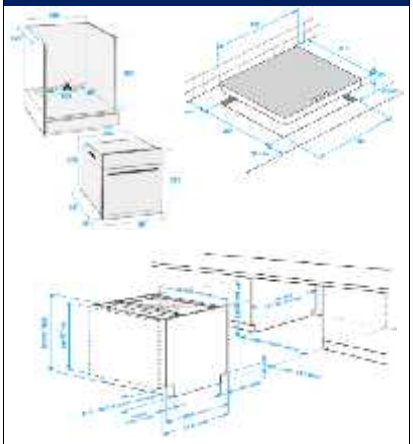
	Mere (VxŠxG) (mm): 55x582x512 cm	Mere (VxŠxG) (mm): 595x594x567 cm	
TRIS OIM22301X + HII64400AT + DIN4430	**60 cm, vgradni pomivalni stroj,** 12 pogrinjkov, 4 programov in 3 temperature, zamik vklopa, Energijski razred: A+/A/A, letna poraba energije: 291 kW, letna poraba vode: 3.920 l, glasnost: 49 dBA.		
HII64400AT	**Cena brez DDV**	**860,65 €**	
OIM22301X	**Priporočena MPC**	**1.049,99 €**	
DIN4430	**Akcijska cena**	**929,99 €**	

Model	Lastnosti in dimenzije		Vgradnja
	4 keramična kuhališča, Hi-light, "Touch-control", varnostni izklop, zaklepanje za varnost otrok, moč: 6800 W	**večnamenska 3D pečica, 8 funkcij, digitalni prikaz, vgrezni gumbi,** prostornina pečice: 65 l, energijski razred: A++, barva: inox.	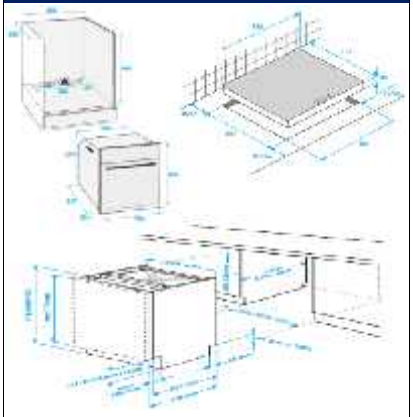
	Mere (VxŠxG) (mm): 55x580x510 cm	Mere (VxŠxG) (mm): 595x594x567 cm	
TRIS OIM22301X + HIC64401 + DIN4430	**60 cm, vgradni pomivalni stroj,** 12 pogrinjkov, 4 programov in 3 temperature, zamik vklopa, Energijski razred: A+/A/A, letna poraba energije: 291 kW, letna poraba vode: 3.920 l, glasnost: 49 dBA.		
HIC64401	**Cena brez DDV**	**795,07 €**	
OIM22301X	**Priporočena MPC**	**969,99 €**	
DIN4430	**Akcijska cena**	**839,99 €**	

VGRADNI POMIVALNI STROJ 45 CM

Model	Lastnosti in dimenzije	Vgradnji načrt
	širina: 45 cm, BLDC motor (invertni motor), **LCD zaslon**, Število pogrinjkov: 10, Število programov: 8, Število temperatur: 7, **program "Baby Protect", Auto program 40°-65°C**, Predpomivanje, Kratki progam 30 min, Občutljivi program 40°C, **Hitri program Quick&Clean**, Eco 50°C, Intezivni program 70°C, polovična napoljnenost, zamik vklopa, **aquastop**	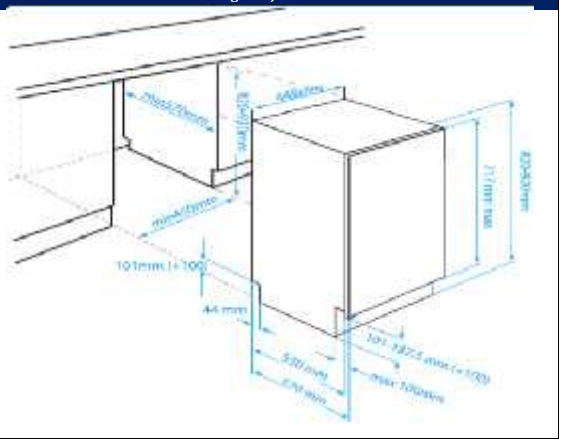
DIS5831	Letna poraba vode: **2.520 l (9 l)** Letna poraba el. energije: **211 kWh**	
	Energijski razred: A++, Učinkovitost pomivanja: A, Učinkovitost sušenja: A	
	cena brez DDV	**352,45 €**
	Priporočena MPC	**429,99 €**
	EAN KODA	**8690842357008**

VGRADNI POMIVALNI STROJ 60 CM

Model	Lastnosti in dimenzije	Vgradnji načrt
	širina: 60 cm, BLDC motor**, LCD zaslon,** poraba vode: 7 l**,** število pogrinjkov: 12, število programov: 8, število temperatur: 6, **Program Baby Protect, Auto program 40°-65°C**, Občutljivi program 40°C, ECO program 50°C, **Hitri program "Quick&Clean"**, Intenzivni 70°C, zamik vklopa, polovična napolnjenost, **aquastop**.	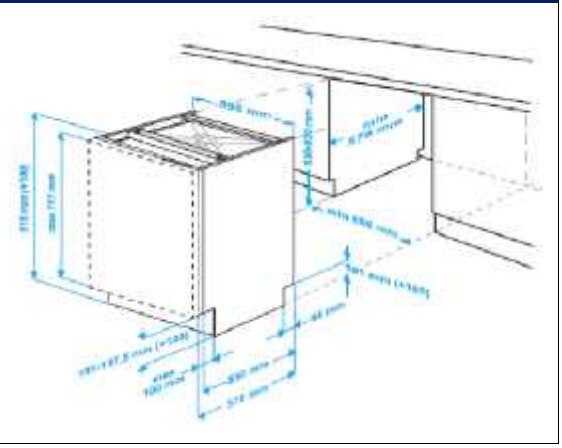
DIN5837	Letna poraba vode: **1.960 l (7 l)** Letna poraba el. energije: **291 kWh**	
	Energijski razred: A+, Učinkovitost pomivanja: A, Učinkovitost sušenja: A.	
	cena brez DDV	**393,43 €**
	Priporočena MPC	**479,99 €**
	EAN KODA	**8690842357732**
Model	**Lastnosti in dimenzije**	**Vgradnji načrt**
	širina: 60 cm, parni program - moč pare za čisto in bleščečo posodo, BLDC motor, tretja košara**,** Število pogrinjkov: 13, Število programov: 8, Število temperatur: 6, **Program Baby protect, Auto program 40°-65°C**, Predpomivanje, Kratki program 30 min, Eco program 50°C, **Hitri Program Quick&Clean**, Intezivni program 70°C, zamik vklopa, **aquastop.**	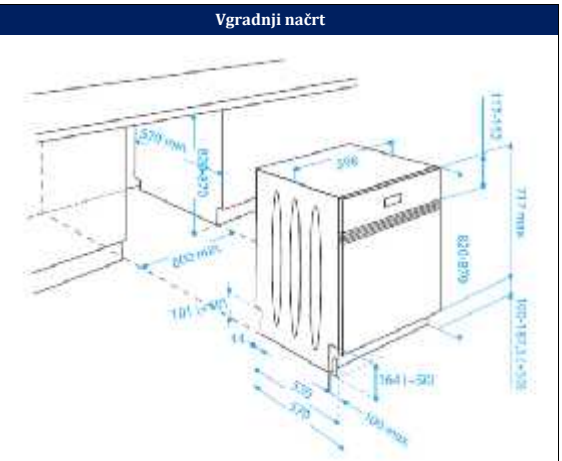
DSN6845FX	Letna poraba vode: **2.800 l** Letna poraba el. energije: **272 kWh**	
	Energijski razred: A+, Učinkovitost pomivanja: A, Učinkovitost sušenja: A.	
	cena brez DDV	**459,01 €**
	Priporočena MPC	**559,99 €**
	EAN KODA	**8690769373723**
Model	**Lastnosti in dimenzije**	**Vgradnja**
	širina: 60 cm, BLDC motor, tretja košara**, LCD zaslon**, Število pogrinjkov: 13, Število programov: 8, Število temperatur: 6, **Program Baby protect, Auto program 40°-65°C,** Predpomivanje, Kratki program 30 min, Eco program 50°C, **Hitri Program Quick&Clean**, Intezivni program 70°C, zamik vklopa, **aquastop**.	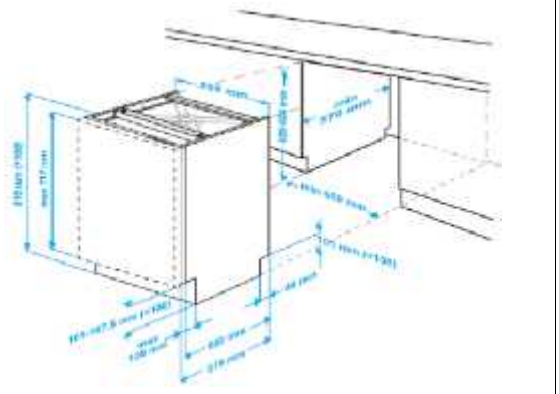
DIN6830FX30	Letna poraba vode: **2.800 l** Letna poraba el. energije: **233 KWh**	
	Energijski razred: A+++, Učinkovitost pomivanja: A, Učinkovitost sušenja: A.	
	cena brez DDV	**467,20 €**
	Priporočena MPC	**569,99 €**
	EAN KODA	**8690769388536**

Model	Lastnosti in dimenzije	Vgradnja
	širina: 60 cm, BLDC motor, tretja košara, **LCD zaslon**, Število pogrinjkov: 13, Število programov: 9, Število temperatur: 6, **Auto program 40°-65°C,** Predpomivanje, Kratki program 30 min, Eco program 50°C, Občutljivo 40°, program za higieno, Intezivni program 70°C, zamik vklopa. Letna poraba vode: **2.800 l** Letna poraba el. energije: **234 KWh**	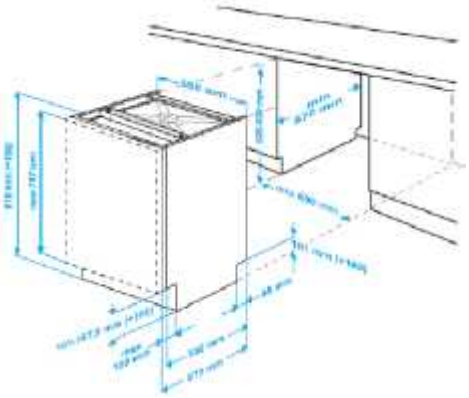
DIN5932FX30	**Energijski razred: A+++, Učinkovitost pomivanja: A, Učinkovitost sušenja: A.**	

cena brez DDV	**491,80 €**
Priporočena MPC	**599,99 €**
EAN KODA	**8690842858673**

VGRADNI HLADILNIK

Model	Lastnosti in dimenzije	Vgradnji načrt
	vgradni hladilnik, predal za sadje in zelenjavo, menjava smeri odpiranja vrat, mehansko upravljanje, mere (VxŠxG) (mm): **866x548x548**, letna poraba el.energije: **176 kWh**, zmogljivost zamrzovanja: **2 kg/24 ur**, shranjevanje ob izpadu el.energije: **10 ur**, glasnost: **39 dBa**, klimatski razred: **SN: +10 do +32°C** Prostornina hladilnika: **97 l** Prostornina zamrzovalnika: **13 l**	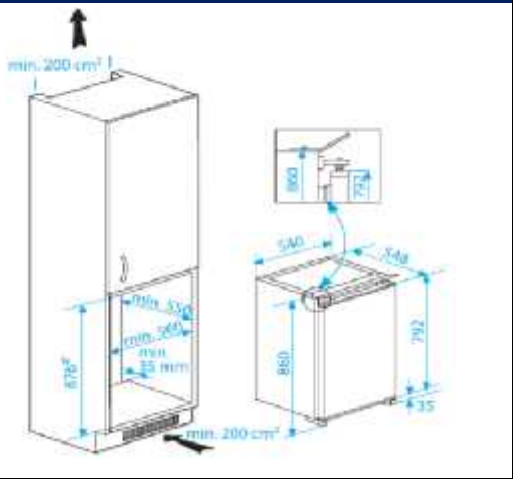
B1752HCA	**Energijski razred: A+**	
	cena brez DDV **262,29 €** **Priporočena MPC** **319,99 €** **EAN KODA** **8690842324208**	

Model	Lastnosti in dimenzije	Vgradnji načrt
	vgradni hladilnik, 3 steklene police, predal za sadnje in zelenjavo, menjava smeri odpiranja vrat, mehansko upravljanje, mere(VxŠxG) (mm):**866x548x540 cm**, letna poraba el.energije: **120 kWh** glasnost: **39 dBA,** klimatski razred: **SN-T: +10 do +43°C** Prostornina hladilnika: **126 l**	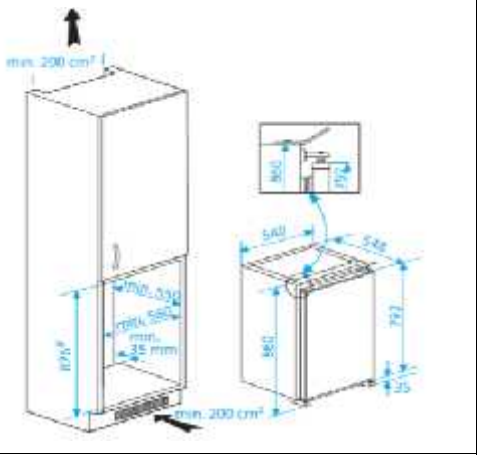
B1801	**Energijski razred: A+**	
	cena brez DDV **270,48 €** **Priporočena MPC** **329,99 €** **EAN KODA** **8690842335358**	

Model	Lastnosti in dimenzije	Vgradnji načrt
	vgradni podpultni hladilnik, 2 stekleni polici, menjava smeri odpiranja vrat, mehansko upravljanje, mere (VxŠxG) (mm): **820x598x545 cm**, letna poraba el. energije: **183 kWh,** zmogljivost zamrzovanja**: 2 kg/24 ur,** shranjevanje ob izpadu el.energije: **10 ur,** glasnost: **39 dBA,** klimatski razred:**SN-T: +10 do +43°C** Prostornina hladilnika: **105 l** Prostornina zamrzovalnika: **18 l**	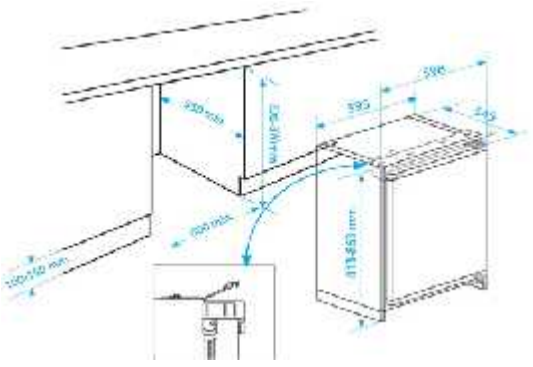
BU1152HCA	**Energijski razred: A+**	
	cena brez DDV **295,07 €** **Priporočena MPC** **359,99 €** **EAN KODA** **8690842356421**	

VGRADNI HLADILNIK

Model	Lastnosti in dimenzije	Vgradnji načrt
	vgradni podpultni hladilnik, 3 steklene police, menjava smeri odpiranja vrat, mehansko upravljanje, mere (VxŠxG) (mm): **820x598x545 cm**, letna poraba el. energije: **118 kWh**, glasnost: **39 dBA**, klimatski razred: **SN-T: +10 do +43°C** Prostornina hladilnika: **128 l**	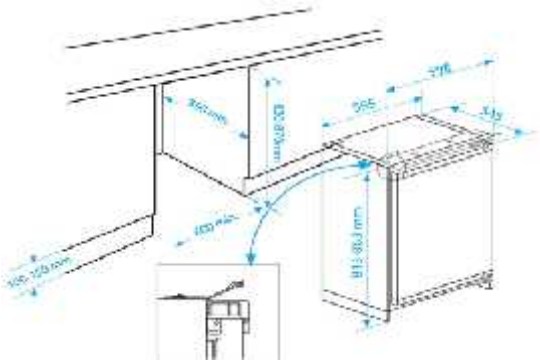

BU1101HCA	Energijski razred: A+	
	cena brez DDV	**286,88 €**
	Priporočena MPC	**349,99 €**
	EAN KODA	**8690842361951**

VGRADNI HLADILNIK

Model	Lastnosti in dimenzije	Vgradnji načrt
	Enovratni hladilnik, predal za sadje in zelenjavo, predal za zamrzovanje, mehansko upravljanje, mere (VxŠxG) (mm): **1216x543x535,** letna poraba el. energije: **216 kWh**, zmogljivost zamrzovanja: **2 kg/24 ur**, shranjevanje ob izpadu el.energije: **16 ur**, glasnost: **32 dBA**, klimatski razred:**SN-ST: +10 do +38°C** Prostornina hladilnika: **164 l** Prostornina zamrzovalnika: **20 l**	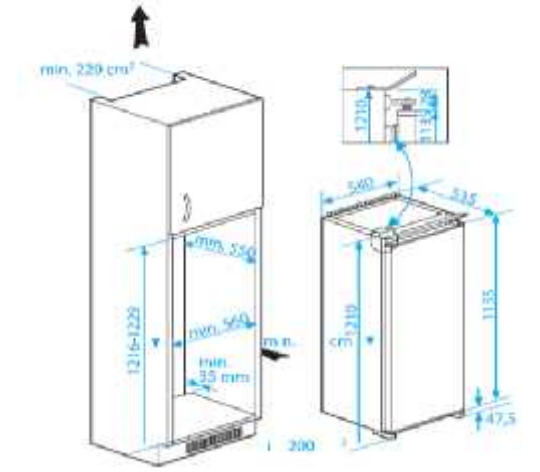

RBI2301HCA	Energijski razred: A+	
	cena brez DDV	**295,07 €**
	Priporočena MPC	**359,99 €**
	EAN KODA	**8690842346248**

Model	Lastnosti in dimenzije	Vgradnja
	Enovratni hladilnik, odmični tečaji, predal za daljšo svežino, predal za sadje in zelenjavo, predal za zamrzovanje, elektronsko upravljanje, mere (VxŠxG) (mm): **1225x556x545**, letna poraba el. energije: **122 kWh**, glasnost: **39 dBA**, klimatski razred:**SN-T: +10 do +43°C** Prostornina hladilnika: **222 l**	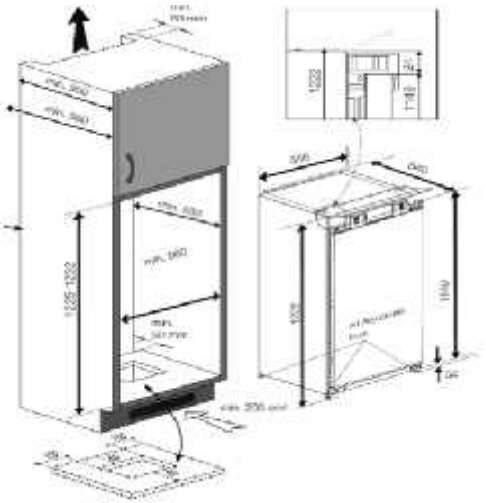

BSS123000	Energijski razred: A++	
	cena brez DDV	**409,83 €**
	Priporočena MPC	**499,99 €**
	EAN KODA	**8690842846823**

VGRADNI HLADILNIK Z ZAMRZOVALNIKOM

Model	Lastnosti in dimenzije	Vgradnji načrt
	Dvovratni hladilnik, zamrzovalnik zgoraj, predal za sadje in zelenjavo, mehansko upravaljanje,, mere (VxŠxG) (mm): **1447x540x535**, letna poraba el. energije: **242 kWh**, zmogljivost zamrzovanja: 3 **kg/24 ur**, shranjevanje ob izpadu el.energije: **23 ur**, glasnost: **39 dBA**, klimatski razred:**SN-T: +10 do +43**°C Prostornina hladilnika: **170 l** Prostornina zamrzovalnika: **45 l**	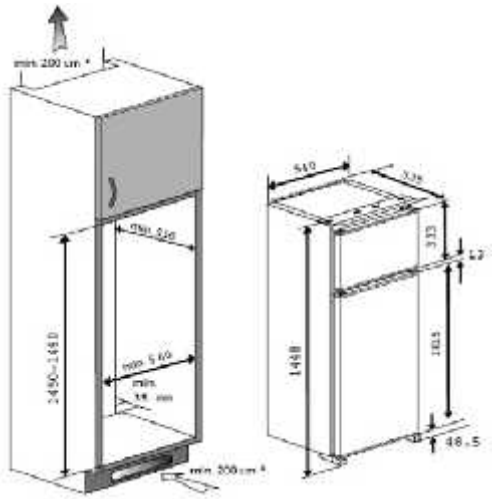
RBI6301HCA	**Energijski razred: A+**	
	cena brez DDV **303,27 €** **Priporočena MPC** **369,99 €** **EAN KODA** **8690842346224**	

Model	Lastnosti in dimenzije	Vgradnji načrt
	Dvovratni hladilnik, predal za daljšo svežino, odmični tečaj, No frost sistem zamrzovalnika, elektronsko upravljanje brez prikazovalnika, nosilec za steklenico, 3 predali v zamrzovalniku, menjava smeri odpiranja vrat, Mere (VxŠxG) (mm): **1776x540x535,** letna poraba el. energije: **290 kWh**, zmogljivost zamrzovanja: **2,3 kg/24 ur,** shranjevanje ob izpadu el.energije**: 13 ur,** glasnost: **38 dBA,** klimatski razred:**SN-T: +10 do +43°C** Prostornina hladilnika: **190 l** Prostornina zamrzovalnika: 50 **l**	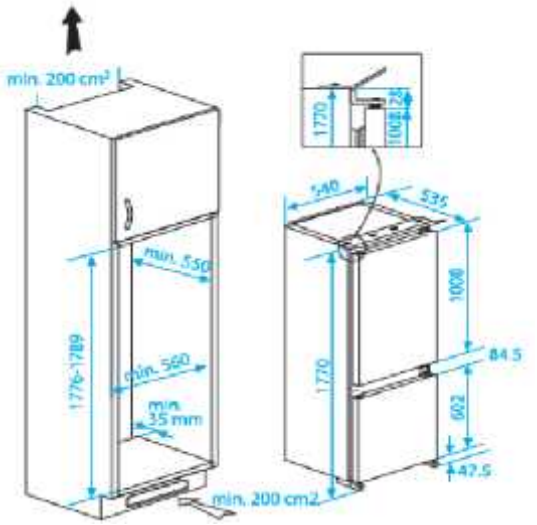
CBI7771F	**Energijski razred: A+**	
	Cena brez DDV **483,60 €** **Priporočena MPC** **589,99 €** **EAN KODA** **8690842359101**	

Model	Lastnosti in dimenzije	Vgradnji načrt
	Dvovratni hladilnik, predal za daljšo svežino, predal za sadje in zelenjavo, odmični tečaj, No frost sistem, elektronsko upravljanje, nosilec za steklenico, 3 predali v zamrzovalniku, Mere (VxŠxG) (mm): 1777x556x545, letna poraba el. energije: **166 kWh**, zmogljivost zamrzovanja: **3,5 kg/24 u**r, shranjevanje ob izpadu el.energije: **20 ur,** glasnost: **39 dBA**, klimatski razred:**SN-T: +10 do +43°C** Prostornina hladilnika: **177 l** Prostornina zamrzovalnika: **66 l**	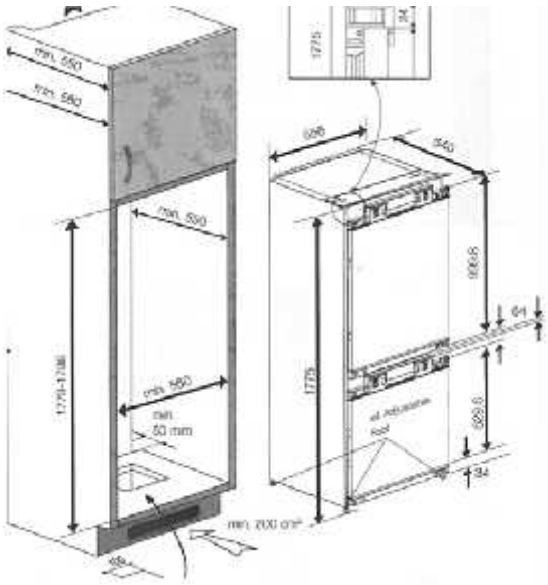
BCN13000	**Energijski razred: A++**	
	cena brez DDV **655,73 €** **Priporočena MPC** **799,99 €** **EAN KODA** **8690842846526**	